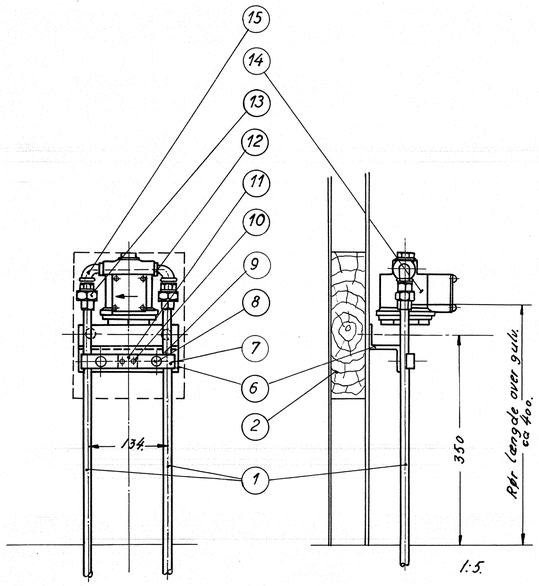

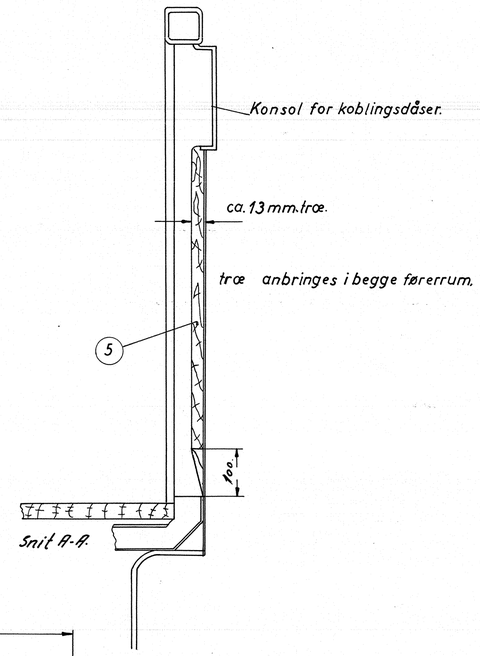

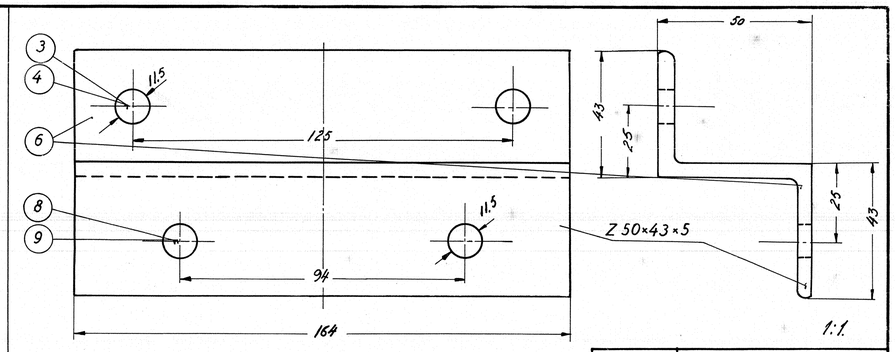

Betegnelse.	konsol.			
Ant. ialt.	Pos.	6	Mat.	st.oo.
Ordr.	stkl.	19835	Tegn.	18 W-22.036.

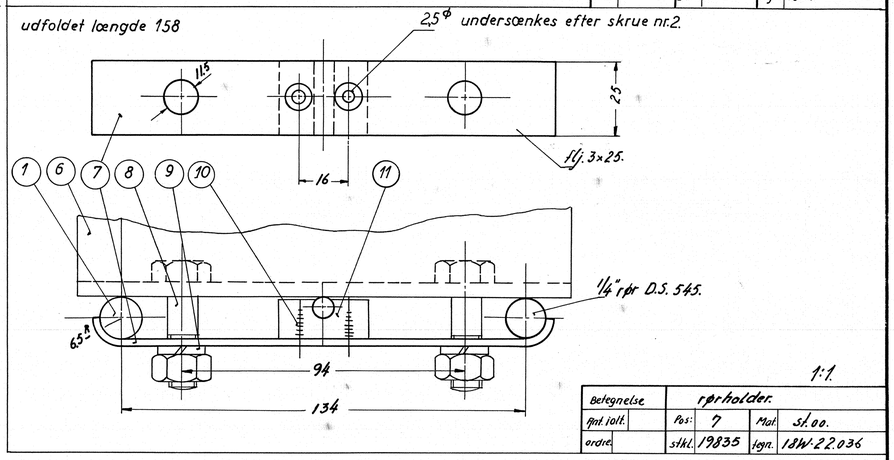

Betegnelse	rørholder.			
Ant. ialt.	Pos:	7	Mat.	st.oo.
ordre	stkl.	19835	tegn.	18W-22.036

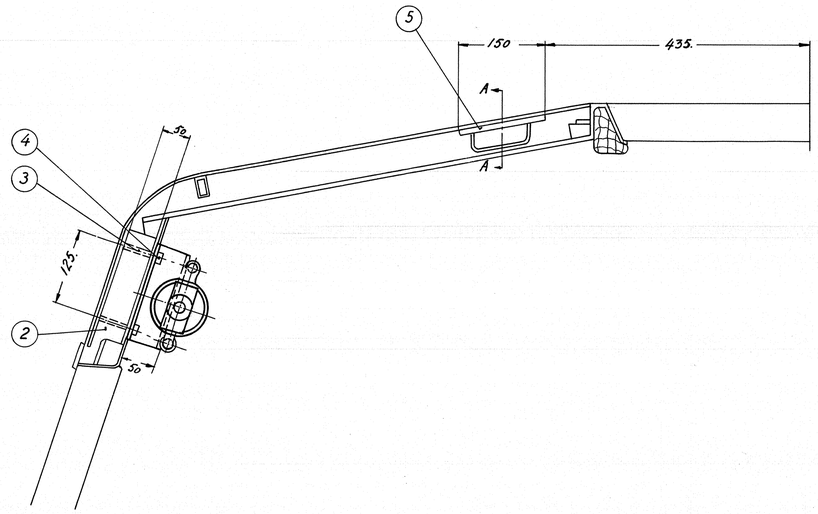

strø

Stk.	Betegnelse	Pos	Materiale kvalitet.	Model nr. eller materiale størrelse	rå	færdig Vægt/stk.
		16				
4	vinkel 1/4"	15	CF 92	magasin.		
2	sandstrøventil	14	knorr-bremse.	18W-22.020 pos. 48.		
4	union 1/4	13.	GF 341.	magasin.		
4	brystnippel 1/4" × 3/8"	12	GF 241.	magasin.		
2	træklods	11	bøgetræ	60×40×15		
4	træskrue 3/8" nr. 2 undsk.	10	metal.	magasin.		
4	fjederskive 3/8	9	fj. st.	magasin.		
4	bolt 3/8" × 35	8	st. 34.	magasin.		
2	rørholder	7	st.oo.	Fldj. 25×3×330		
2	konsol	6	st.oo.	Zjern 50×43×5×340.		
2	træklods	5				
4	fjederskive 3/8"	4				
4	bræddebolt 3/8" × 55.	3	leveres	af Scandia.		
2	træklods.	2				
4	rør sømløs 1/4" × 2,75 D.S. 545.	1	st. 35.29.	l = 6000.		

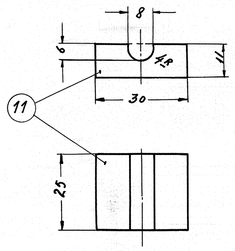

1:1.

Betegnelse	træklods.			
Ant. ialt	Pos.	11.	Mat.	bøgetræ.
Ordr.	stkl.	19835.	Tegn.	18W-22.036

Tegn.	A.P.	Rev.		Afd.	II L
Kalk	KP 18-2-58.	Norm.		Dato	7-12. 56

Dato	Rettelse	Indeks
7/12 56	anden sandstrøvent pos 14 ny tegn. fra Mo 1886	e

Måleslok: 1:5 – 1:1.

FRICHS.

Anvendelse	Stykliste nr
Diesel-el. 500/550 hk. motorvogn.	19835.
Tegningens benævnelse	**Tegningens nummer.**
Arrangement af elektropneumatisk sandingsventil.	18W–22.036.
	Indeks e